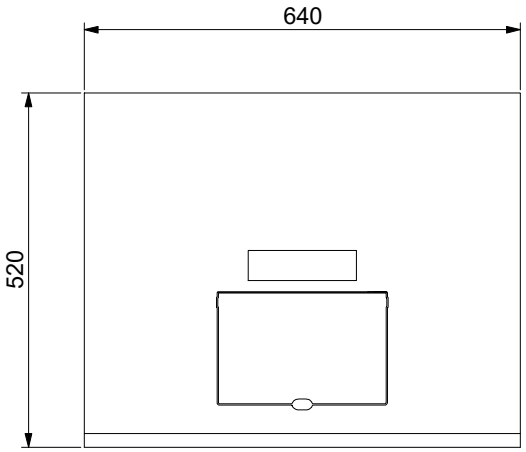
640
520

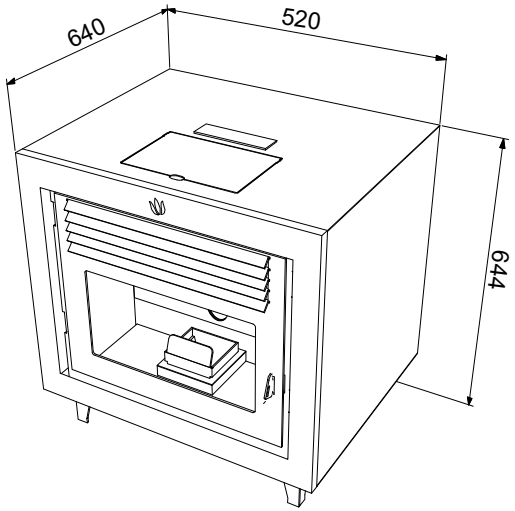
640
520
644

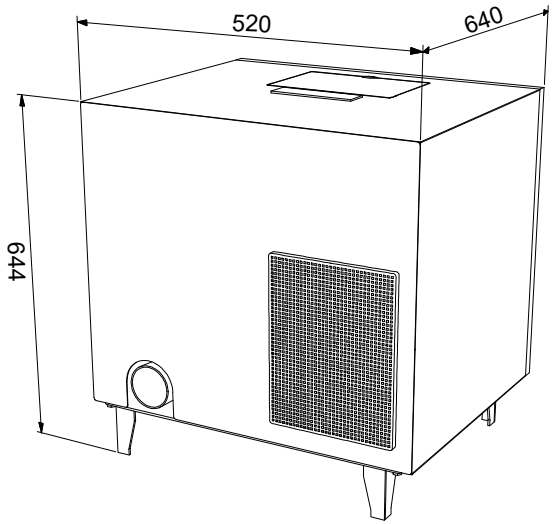
520
640
644

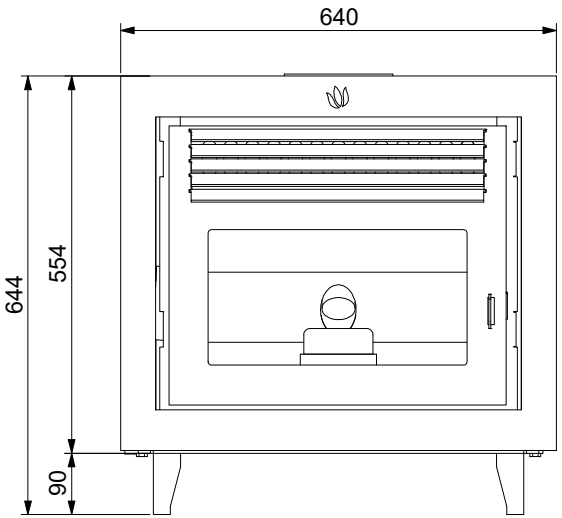
640
644
554
90

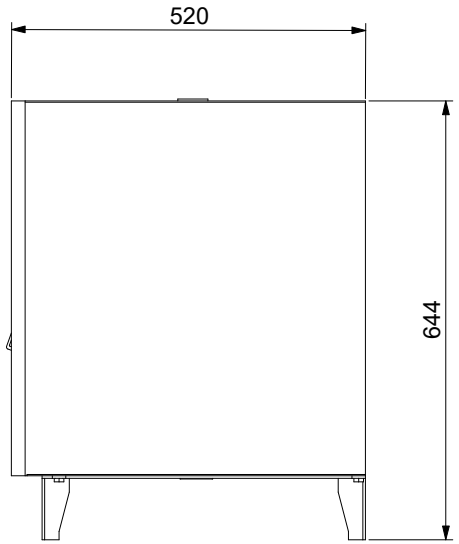
520
644

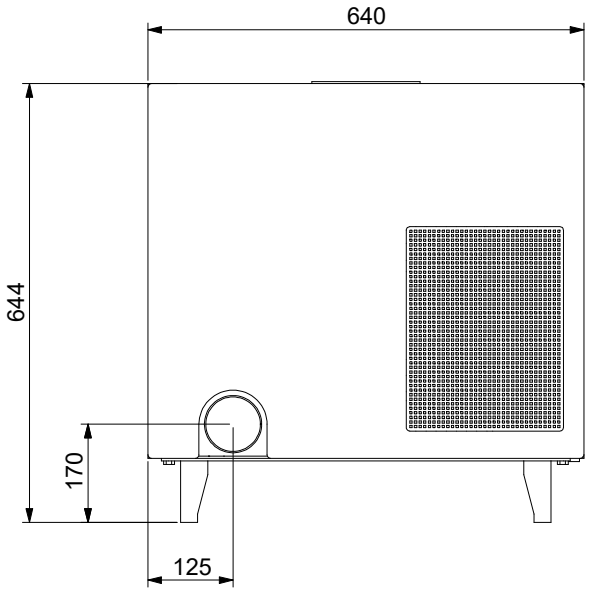
640
644
170
125